Culinex®

TECHNISCHES DATENBLATT

CULINEX-ARTIKEL CX-7490.0450

Warmhalteschrank mit Bain-Marie

3 × GN 1/1 · Edelstahl · 230 V



Kapazität	Temperaturbereich	Anschlussleistung
3 × GN 1/1	**30–100 °C**	**3 kW**

Oberes Wasserbad mit sieben Stufen und beheiztem Unterschrank für die Speisenausgabe.

Breite (mm)	1214	Tiefe (mm)	700
Höhe (mm)	850	Material	Edelstahl
Bruttogewicht (kg)	110	Nettogewicht (kg)	95
Spannung (Volt)	230	Gesamtleistung (kW)	3
Temperaturbereich (° C)	30-100	Marke	COMBISTEEL
GTIN	8721025002146	SEO titel	BAIN-MARIE WÄRMESCHRANK 3X 1/1GN | COMBISTEEL 7490.0450

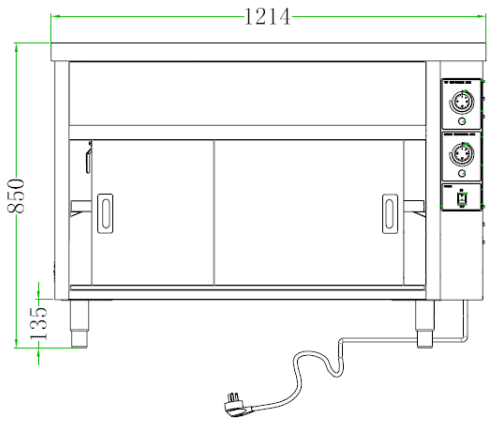
1214
850
135

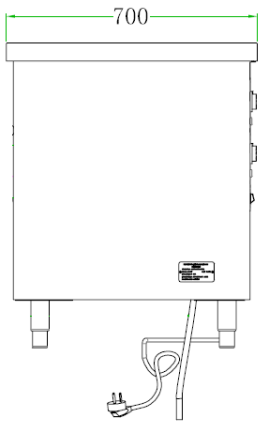
700

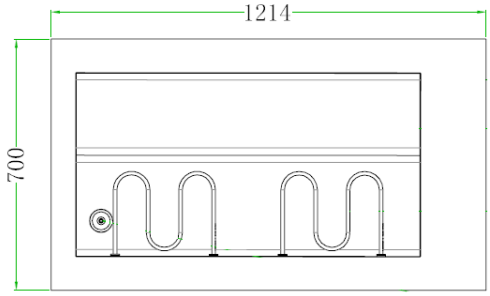
1214
700

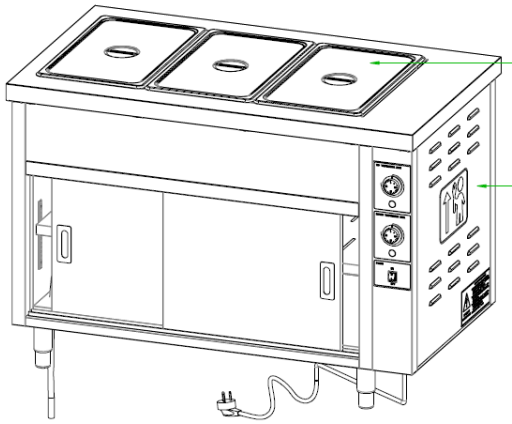

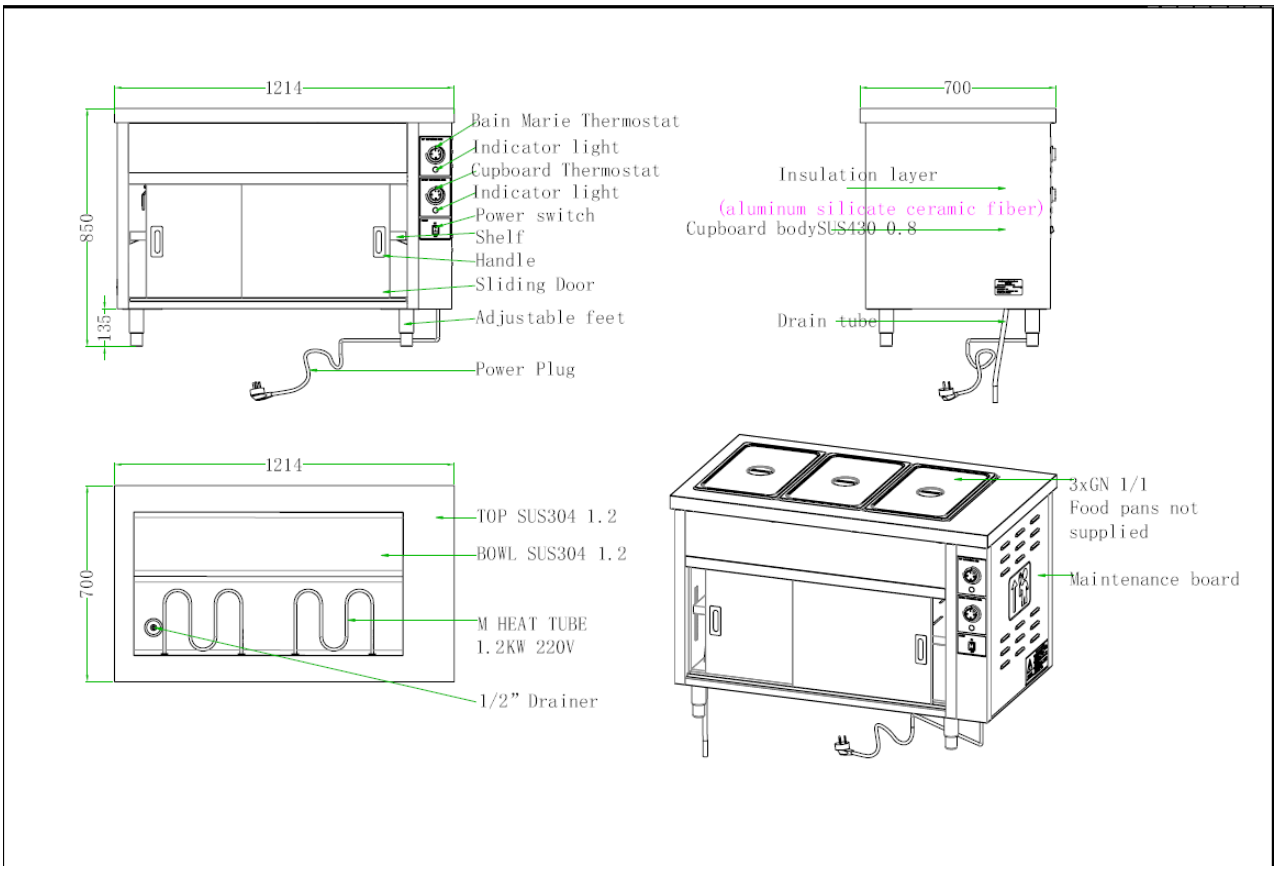
1214
850
135
Bain Marie Thermostat
Indicator light
Cupboard Thermostat
Indicator light
Power switch
Shelf
Handle
Sliding Door
Adjustable feet
Power Plug
700
Insulation layer
(aluminum silicate ceramic fiber)
Cupboard body SUS430 0.8
Drain tube
1214
700
TOP SUS304 1.2
BOWL SUS304 1.2
M HEAT TUBE
1.2KW 220V
1/2" Drainer
3xGN 1/1
Food pans not
supplied
Maintenance board